UNIFILAR TIPOLOGÍA 3D A
TABLERO PRINCIPAL

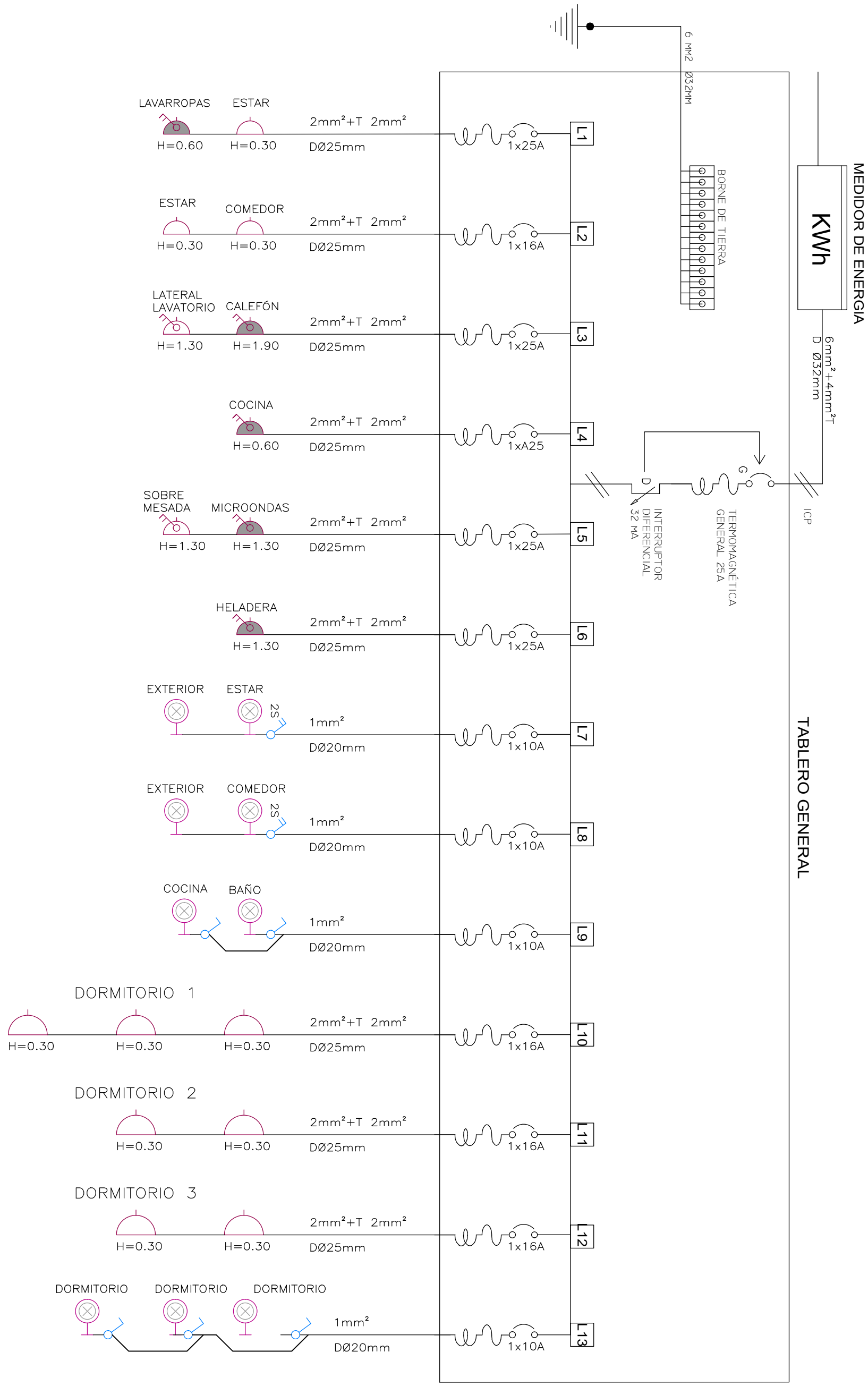

Ministerio de Vivienda y Ordenamiento Territorial

JUNTOS Plan de Integración Socio-Habitacional

ENTRE TODOS construimos comunidad SISTEMA PÚBLICO DE VIVIENDA

"Que los más infelices sean los más privilegiados" Gral. José Gervasio Artigas

NOMBRE DE OBRA: SALTO.G4.ANDRESITO	RUBRO: ACOND.ELÉCTRICO	NOMBRE DE HOGAR	CONCEPTO DE OBRA: OBRA.NUEVA	FECHA DE INICIO: 2022/03	LAMINA: EL.03
		CODIGO DE HOGAR: S/D	PADRÓN	TIPOLOGIA: 3D.A	
UBICACIÓN: PÚBLICA	PLANO: UNIFILAR	TÉCNICO PROYECTO EJECUTIVO: DOMINGO.ROBINSON	NIVEL: PB	CANTIDAD DE VIVIENDAS: 7	
		TÉCNICO DIRECCIÓN DE OBRA: DOMINGO.ROBINSON	ESCALA	FECHA FINAL DE OBRA	